VISAM Smart Solutions

Touchscreen-Stift „VIS-PEN-01“

aus Aluminium

Artikel-Nummer: VIS-PEN-01

- Stift aus Aluminium-Vollmaterial
- robust und unverwüstlich
- austauschbare Spitze
- Stift mit Kette am Block fixiert

Der robuste Touchscreen-Stift „VIS-PEN-01“ ist das ideale Eingabegerät für Ihren Panel-PC mit Touchscreen. Dank des Aluminium-Vollmaterials liegt der Stift gut in der Hand und ist nahezu unverwüstlich - perfekt für den harten Industrialltag.

Der Halteblock wird mit 2 Schrauben fest am Pult bzw. neben dem Panel-PC montiert. Zusätzlich ist der Stift mit einer Kette am Block fixiert und ist so gegen Verlust geschützt.

Spezifikation

Material	Stift und Halteblock aus Aluminium (Vollmaterial) Spitze aus Kunststoff
Maße (BxHxT)	Stift: 144 x 17 mm Halteblock: 30 x 30 x 30 mm
Gewicht	ca. 150 g
Umgebung	Der Stift eignet sich ausschließlich für trockene Umgebungsbedingungen.
Technik	Nur für analog resistive Touchscreens geeignet!

VISAM GmbH • Irlicher Straße 20 • D-56567 Neuwied • Tel. 0 26 31 / 94 12 88 - 0 • Fax. 0 26 31 / 94 12 88 - 9 • info@visam.de

Allgemeine Spezifikationen

Artikel-Nummer: VIS-PEN-01

Maßzeichnung [mm]:

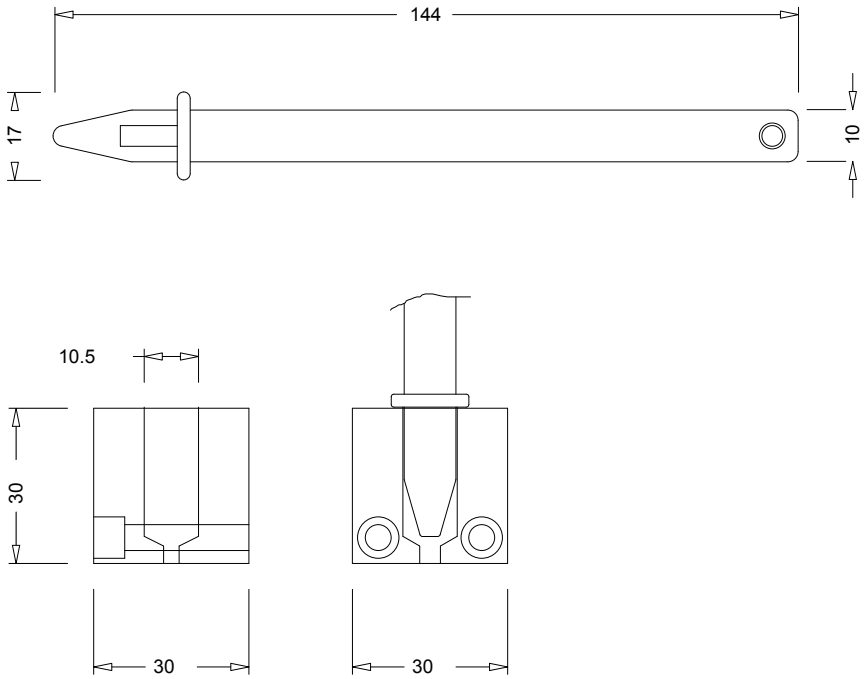

Montage am Panel-PC:

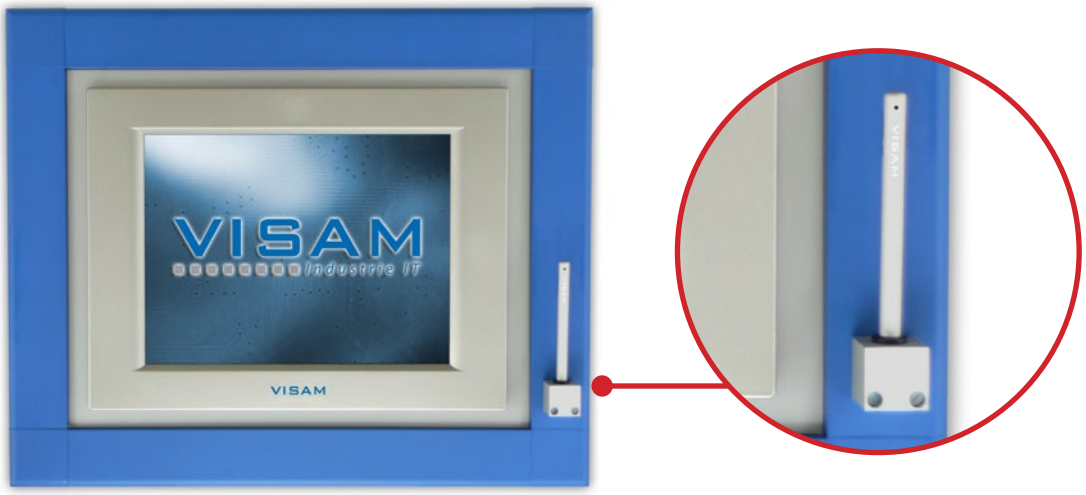

Irrtümer und technische Änderungen vorbehalten! Abbildungen können vom Original abweichen.

www.visam.de

VISAM GmbH
Irlicher Straße 20 • D-56567 Neuwied
Tel. 0 26 31 / 94 12 88 - 0
Fax. 0 26 31 / 94 12 88 - 9
info@visam.de • www.visam.de